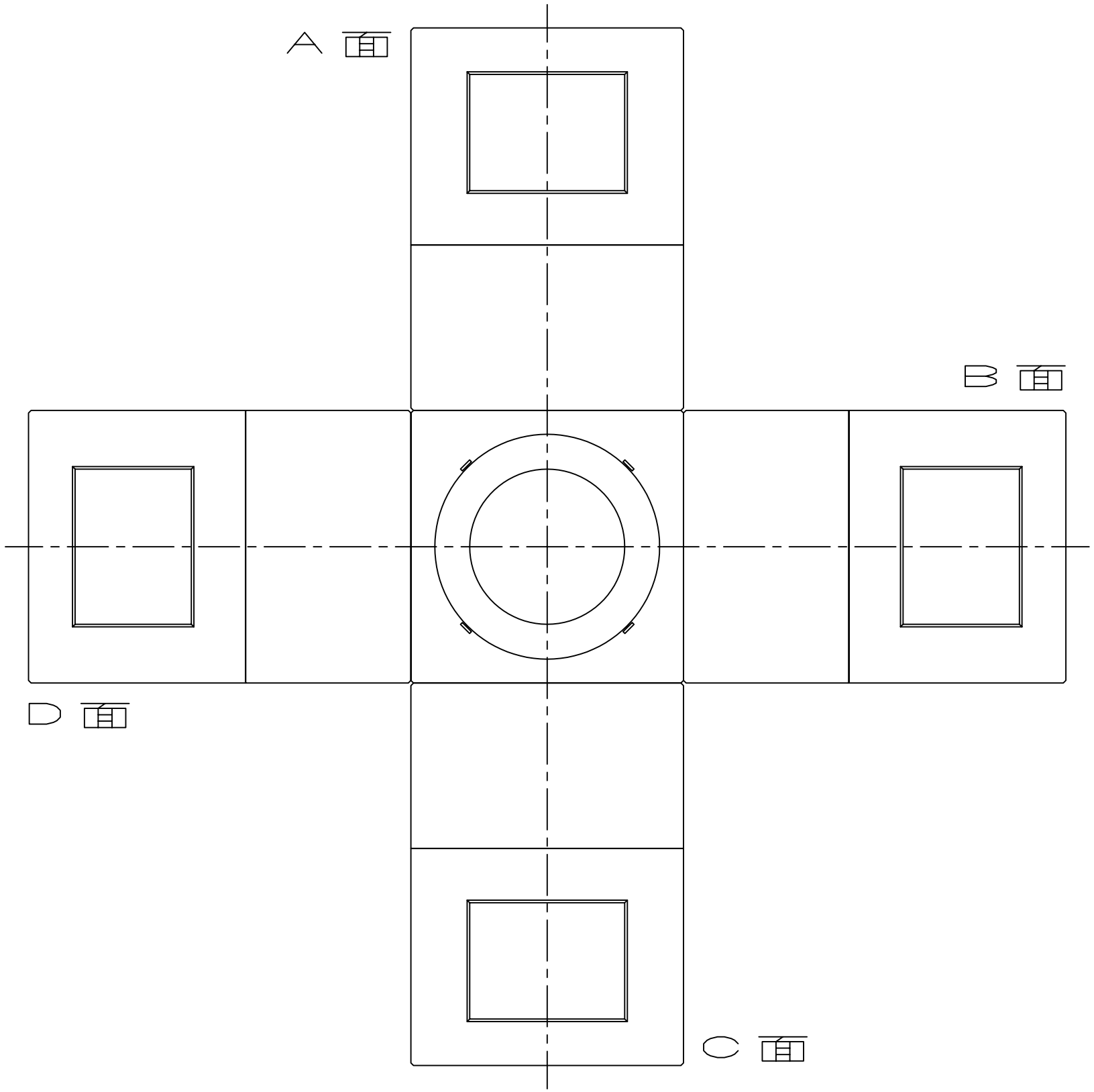

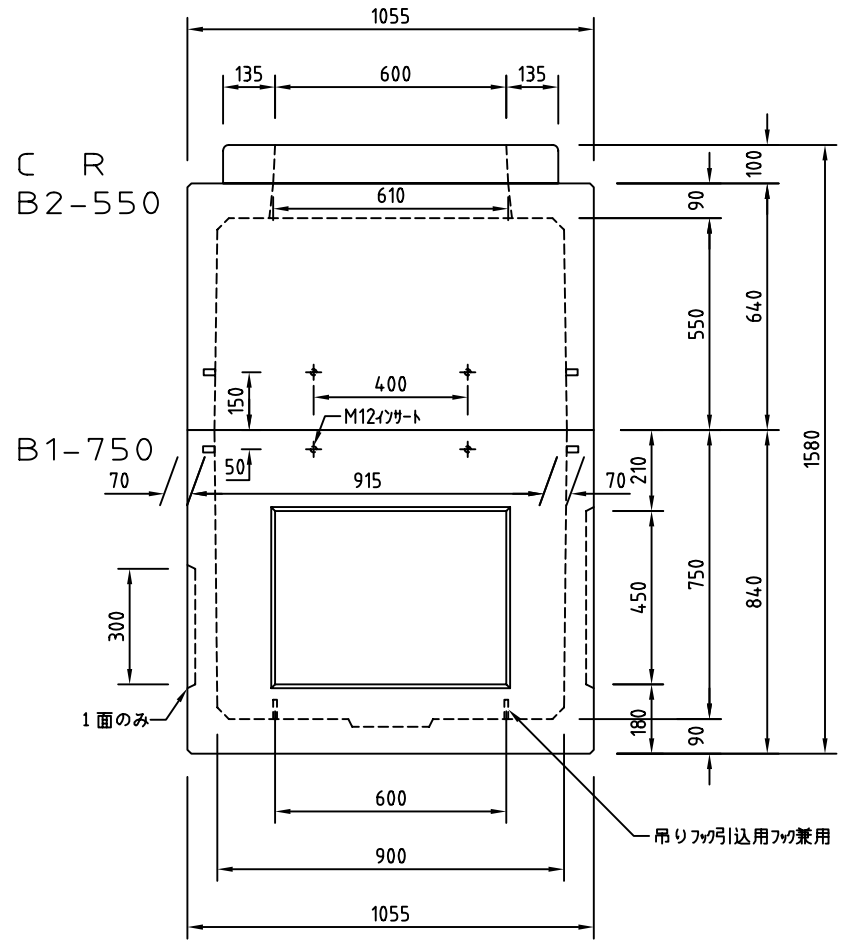

年　　月　　日

業者名								
工事名								
製品No								
蓋荷重								
削孔数	φ 52	個						
	φ 70	個						
	φ 80	個						
	φ 90	個						
	φ 100	個						
	φ 120	個						
	φ 150	個						
	φ 206	個						
削孔径図	52	70	80	φ90	φ100	φ120	φ150	φ206

※削孔位置は製品の外側から見た場合です。
※削孔位置はなるべくノックアウト内で指定して下さい。

種類・呼び名	FK式ハンドホール H0913	摘要	阿賀コンクリート工業株式会社 FAX: 0250(62)5394